SWIVEL PLATES
TECHNICAL DATASHEET

Your comfort. Your safety.

Per Freno a mano manuale
For standard Handbrake

Driver and passenger

P/N: 9PG0066000V01 - Renault Master – 2010-2024 3° gen

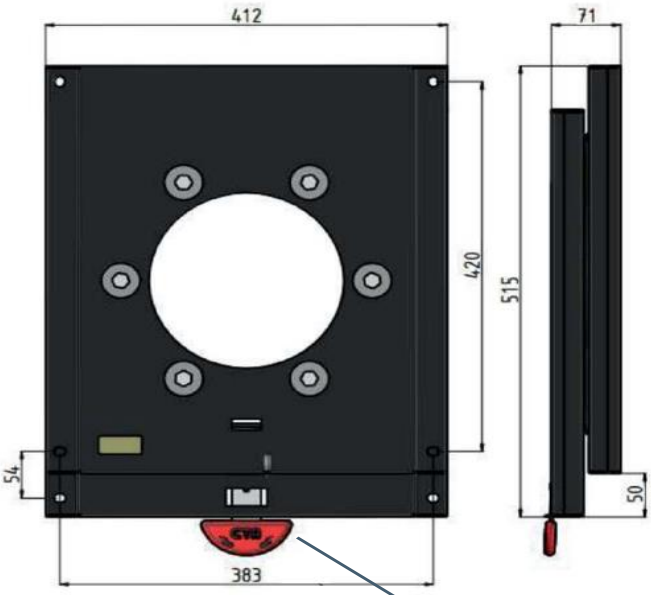

Leva di sgancio
Release lever

Piastra girevole per sedile originale, compatibile con modelli sotto indicati. Design compatto e resistente, rotazione fluida, peso contenuto.

Swivel plate for original seat, compatible with models below. Compact, durable design, smooth rotation system, lightweight.

RENAULT MASTER from 2010 - 2024 -3° Generation compatible with:

- Opel Movano - from 2011-2021
- Nissan NV400 - from 2010-2022

NOTA: Non compatibile con i sedili riscaldati, ammortizzati ed elettrici, nonché con i veicoli elettrici/ibridi con batterie sotto i sedili. Prima dell'installazione verificare eventuali interferenze che impediscono il corretto funzionamento del sistema. Eventuali modifiche rimangono a carico dell'allestitore.

→ Se il veicolo è equipaggiato con freno a mano standard è necessario installare il kit adattamento freno a mano del sedile del guidatore fornito in dotazione, per garantirne la completa rotazione

NOTE: Not compatible with heated, suspension or electrically adjustable seats, nor with electric/hybrid vehicles with batteries located under the seats. Before installation, check for any interference that may prevent proper operation of the system. Any modifications are the responsibility of the installer.

→ If the vehicle is equipped with a standard parking brake, the supplied driver's seat handbrake adapter kit must be installed to ensure full rotation.

DATI TECNICI/*Technical Datasheet*	
Omologazione/*Type Approval*	**R14**
Dimensioni/*Dimension*	**515x412x71 mm**
Peso/*Weight*	**8,5 kg**
Materiale/*Materials*	**Acciaio-Plastica/***Steel-Plastic*
Trattamento/*Treatment*	**Verniciato/***Powder coating*

Rev. 00
23/03/2026

Your comfort. Your safety.
CTA S.R.L.
Via Nicaragua 4 • 00071 Pomezia (RM) Italy • Tel. - Fax 06.91601096
www.cta-europe.com info@cta-europe.com