VÁLIDO SÓLO PARA INFORMACION

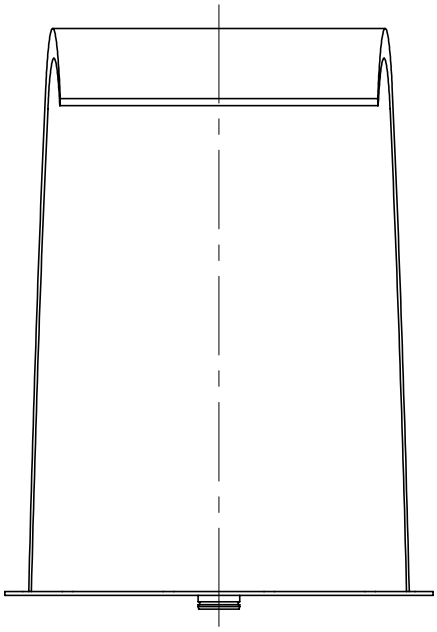

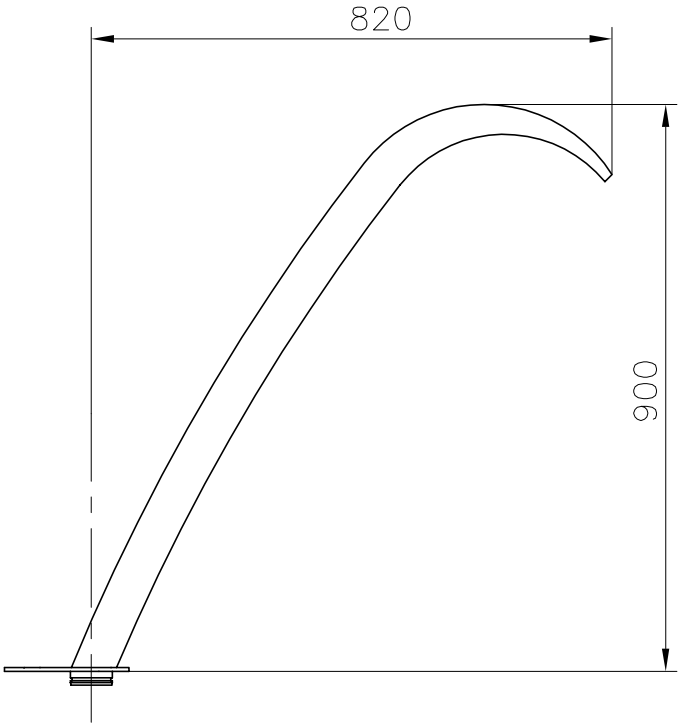

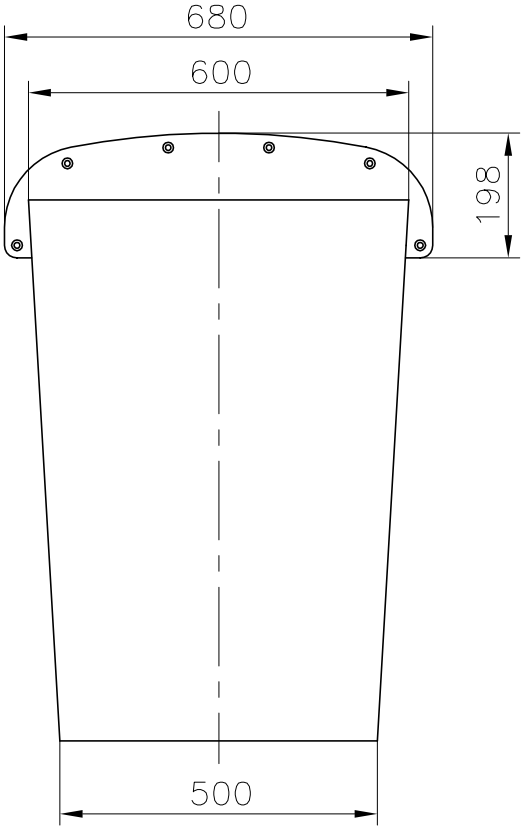

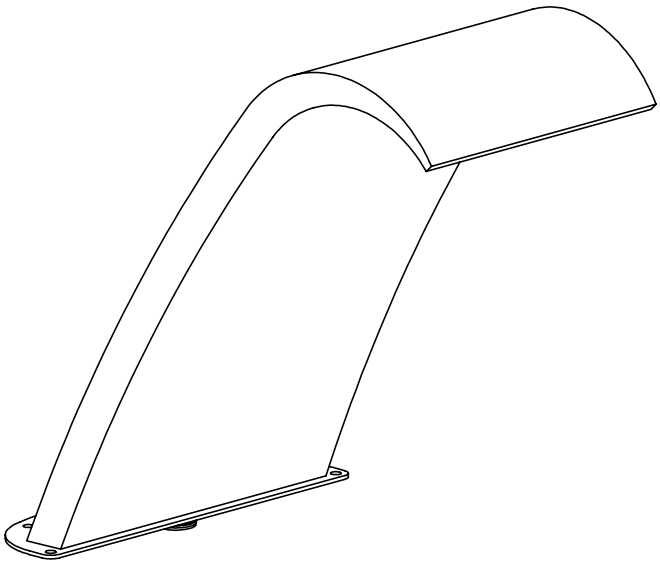

Tolerància general:	Material	AISI–316		N°peces .
	Denomin.	CORTINA LUXE		Format A4
Data / Nom				
Dibuixat 22.05.00 Fonoll				
Comprovat 22.05.00 Morral	Conjunt	.		Escala 1.12
metalast	Codi	19975		Revisió 1
	Substitueix a:		Data	
	Substituit per:		Data	

Modificació

Pos.